Fitting Instructions - Read instructions carefully before fitting and follow them for correct use

IN8429 ULTI Loader - Base Unit Assembly

EN - Important: Begin with this manual for base unit assembly. Follow these instructions carefully to guarantee correct operation.

FR - Important: Commencez avec ce manuel pour l'assemblage de l'unité de base. Suivez attentivement ces instructions pour garantir un fonctionnement correct.

DE - Wichtig: Beginnen Sie mit diesem Handbuch für den Zusammenbau der Basiseinheit. Befolgen Sie diese Anweisungen sorgfältig, um einen korrekten Betrieb zu gewährleisten.

NL - Belangrijk: Begin met deze handleiding voor de montage van de basiseenheid. Volg deze instructies zorgvuldig om een correcte werking te garanderen.

IT - Importante: Iniziate con questo manuale per il montaggio dell'unità base. Seguite attentamente queste istruzioni per garantire un corretto funzionamento.

ES - Importante: Comience con este manual para el montaje de la unidad base. Siga estas instrucciones cuidadosamente para garantizar un funcionamiento correcto.

DA - Vigtigt: Start med denne manual til samling af basisenheden. Følg disse instruktioner nøje for at sikre korrekt funktion.

SV - Viktigt: Börja med denna manual för montering av basenheten. Följ dessa instruktioner noggrant för att garantera korrekt drift.

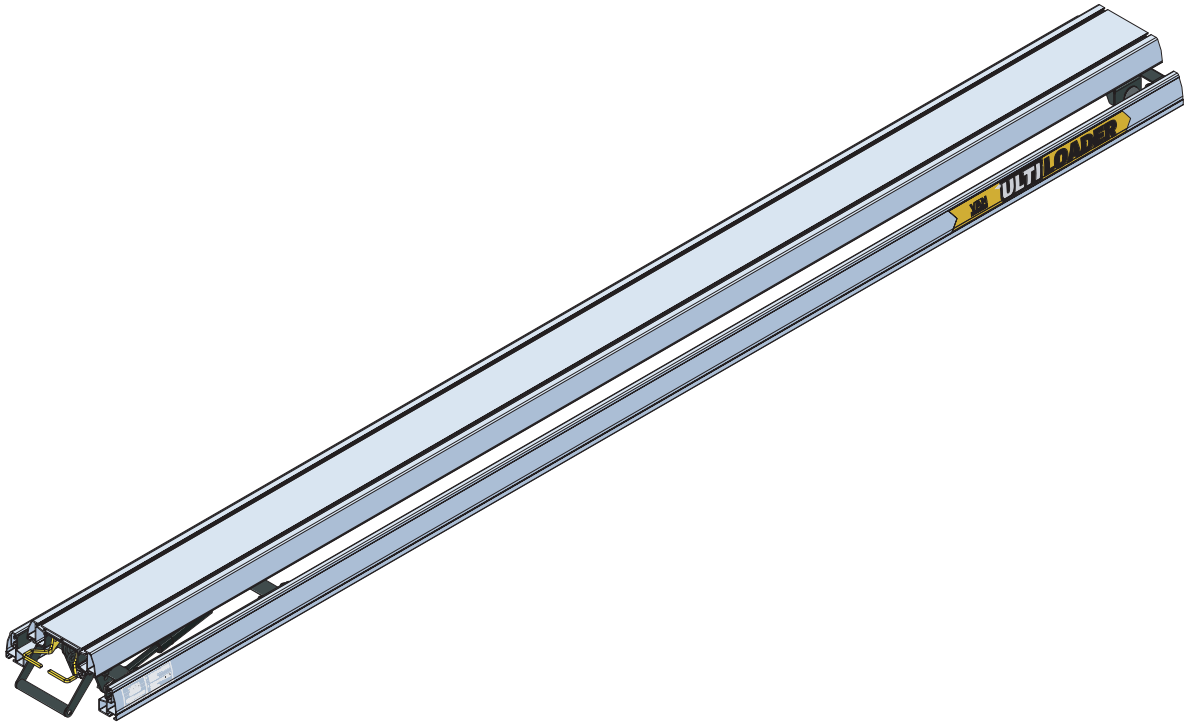

Customercare@van-guard.co.uk
UK +44 (0) 1392 368 351

This FITTING INSTRUCTION is the property of VAN GUARD ACCESSORIES LTD. and must not be used for manufacturing purposes, copied nor communicated in any way to third parties without written permission from VAN GUARD ACCESSORIES LTD.
IN8429_B (CN:00486)

Van Guard Accessories Ltd
Fair Oak Close, Exeter Airport Business Park,
Exeter, Devon, EX5 2UL
www.van-guard.co.uk

CHECK ALL PARTS ARE PRESENT AND CORRECT BEFORE PROCEEDING

TOOLS REQUIRED

13MM X1

TAPE MEASURE X1

T30 TORX X1

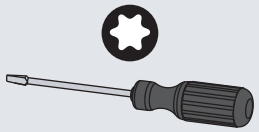

KT5796

AS3735 X1
(CENTRE BODY)

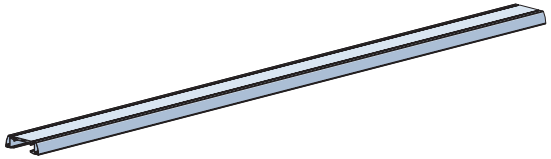

AS3790 X1
(PULL DOWN HOOK)

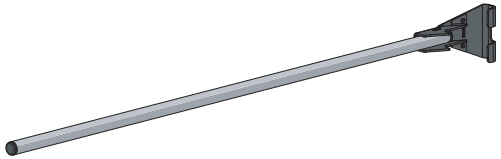

KT5797

AS3733 X1
(SIDE RAIL - RIGHT)

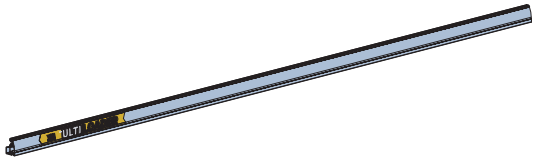

AS3734 X1
(SIDE RAIL - LEFT)

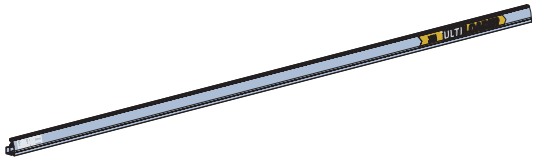

KT5798

AS3726 X1
(CARRIAGE ASSEMBLY)

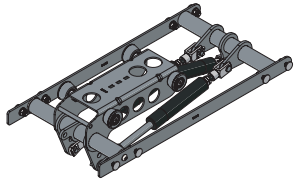

AS3728 X1
(FRONT SPOILER)

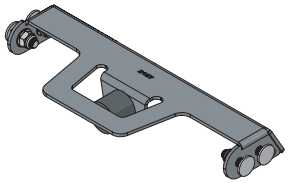

AS3729 X1
(FRONT WHEEL ASSEMBLY)

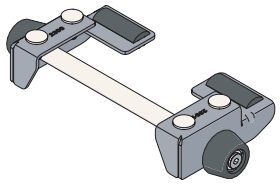

AS3731 X1
(TOGGLE HANDLE ASSEMBLY)

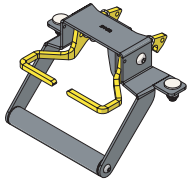

FX4241 X18
(M8 NUT CAP)

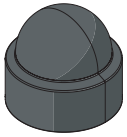

KT5809

MA6197 X2
(VIBRATION STOP)

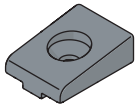

FX4306 X2
(M6X12 - MACHINE SCREW)

ME2342 X2
(VIBRATION STOP RAIL PLATE)

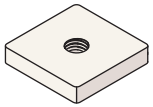

1. SIDE RAILS

EN - Place the two side rails onto blocks with both ULTI LOADER stickers facing towards the front.
FR - Placez les deux longerons latéraux sur des blocs avec les autocollants ULTI LOADER orientés vers l'avant.
DE - Legen Sie die beiden Seitenschienen auf Blöcke, wobei beide ULTI LOADER-Aufkleber nach vorne zeigen.
NL - Plaats de twee zijrails op blokken met beide ULTI LOADER stickers naar voren gericht.
IT - Posizionare i due binari laterali su blocchi con entrambi gli adesivi ULTI LOADER rivolti verso il fronte.
ES - Coloque los dos rieles laterales sobre bloques con las pegatinas de ULTI LOADER mirando hacia el frente.
DA - Placér de to sidestykker på blokke med begge ULTI LOADER-klistermærker vendt mod fronten.
SV - Placera de två sidorälsen på block med båda ULTI LOADER-klistermärkena vända mot framsidan.

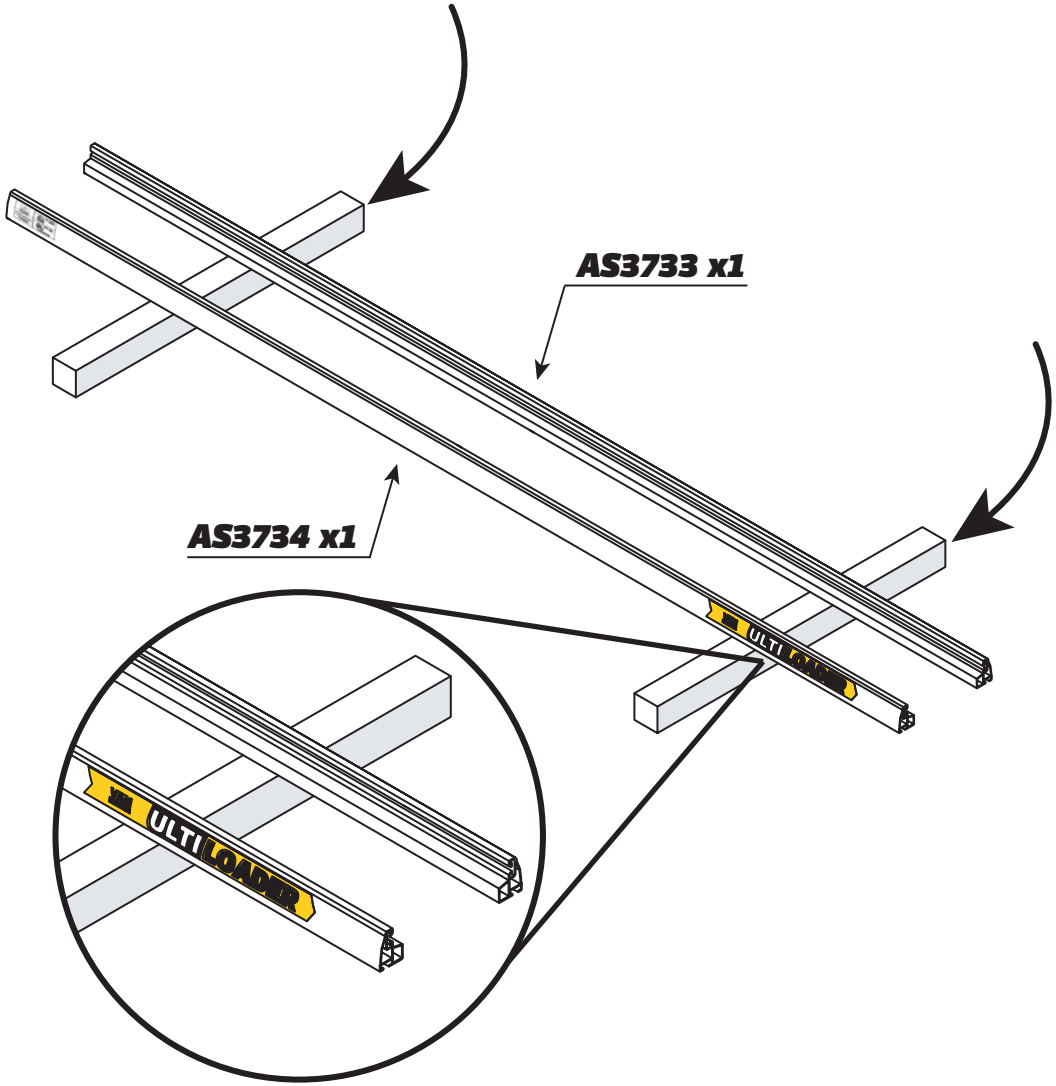

2.1. FRONT SPOILER

EN - Slide AS3728 into the side rail channels by aligning the coach bolts.
FR - Insérez le AS3728 dans les canaux du rail latéral en alignant les boulons de chariot.
DE - Schieben Sie AS3728 in die Seitenschienenkanäle, indem Sie die Flachrundschrauben ausrichten.
NL - Schuif AS3728 in de kanalen van de zijrail door de koetsbouten uit te lijnen.
IT - Inserisci AS3728 nei canali del binario laterale allineando i bulloni da carrozzeria.
ES - Deslice el AS3728 en los canales del riel lateral alineando los pernos de carruaje.
DA - Skub AS3728 ind i siderailskanalerne ved at justere coachbolterne.
SV - Skjut in AS3728 i sidorälens kanaler genom att rikta in vagnsbultarna.

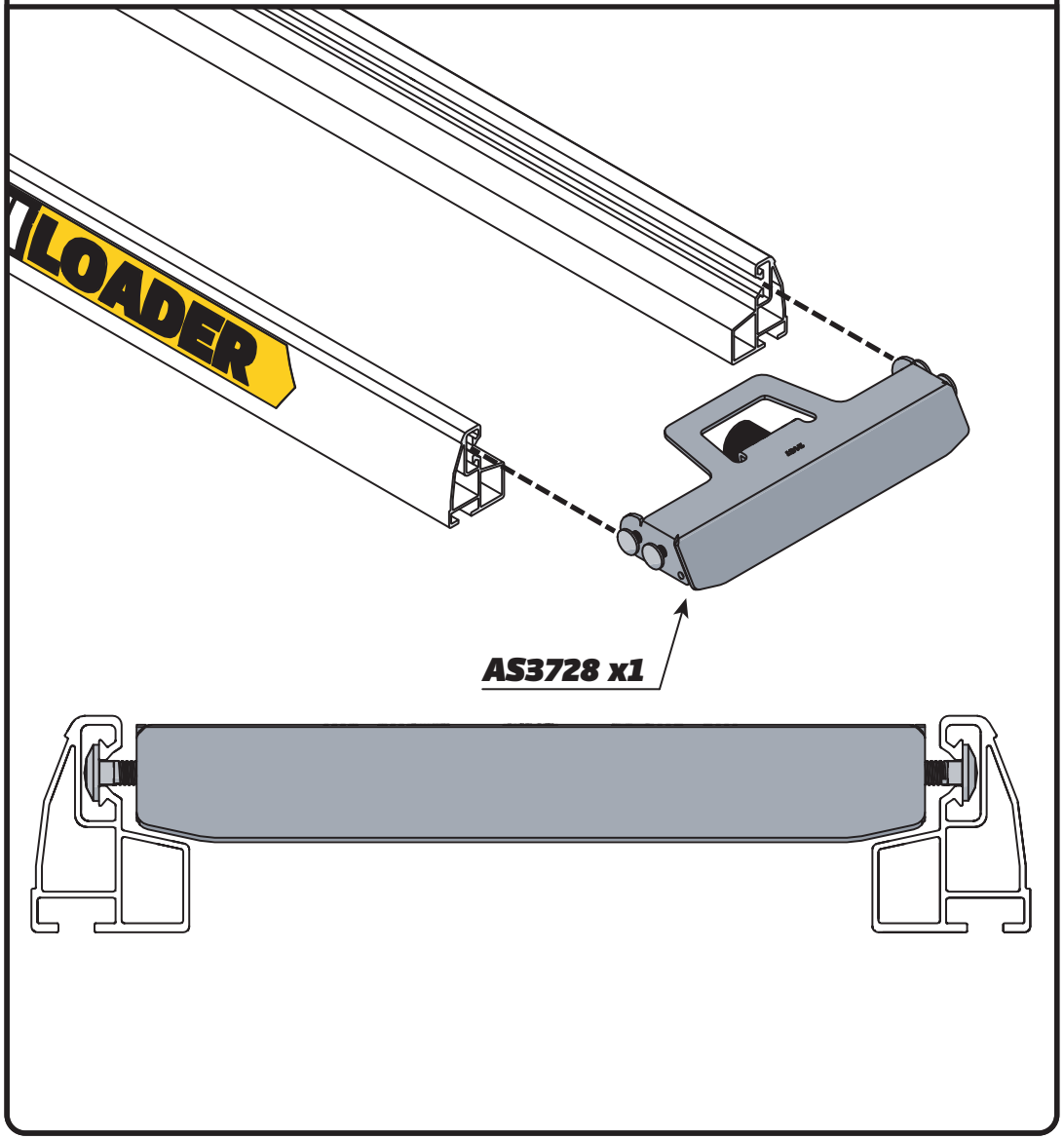

2.2. FRONT SPOILER

EN - Align the front edge of AS3728 with the edge of the side rails as shown.
FR - Alignez le bord avant du AS3728 avec le bord des rails latéraux comme indiqué.
DE - Richten Sie die vordere Kante von AS3728 mit der Kante der Seitenschienen aus, wie gezeigt.
NL - Lijn de voorrand van AS3728 uit met de rand van de zijrails zoals getoond.
IT - Allineare il bordo anteriore di AS3728 con il bordo dei binari laterali come mostrato.
ES - Alinee el borde frontal de AS3728 con el borde de los rieles laterales como se muestra.
DA - Justér AS3728's forreste kant med kanten af siderælerne som vist.
SV - Justera framkanten av AS3728 med kanten på sidorälsen som visas.

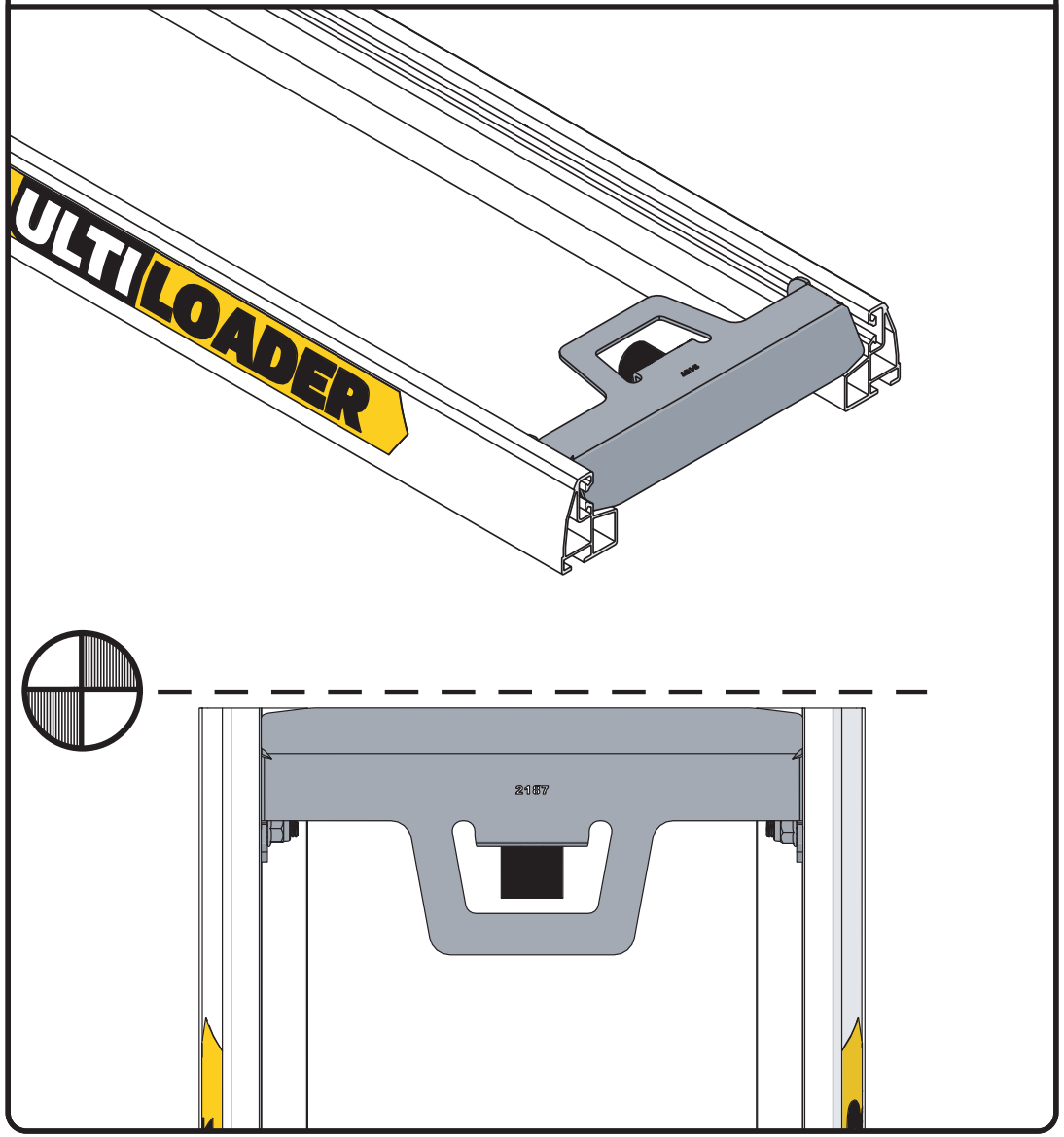

2.3. FRONT SPOILER

EN - Tighten the 4x nuts to 20Nm. Then place 4x FX4241 over the nuts.
FR - Serrez les 4 boulons à 20 Nm. Ensuite, placez 4 FX4241 sur les écrous.
DE - Ziehen Sie die 4 Schrauben auf 20 Nm fest. Dann setzen Sie 4 FX4241 über die Muttern.
NL - Draai de 4 bouten aan tot 20 Nm. Plaats vervolgens 4 FX4241 over de moeren.
IT - Serrare i 4 bulloni a 20 Nm. Poi posizionare 4 FX4241 sopra i dadi.
ES - Apriete los 4 tornillos a 20 Nm. Luego coloque 4 FX4241 sobre las tuercas.
DA - Stram de 4 bolte til 20 Nm. Placer derefter 4 FX4241 over møtrikkerne.
SV - Dra åt de 4 bultarna till 20 Nm. Placera sedan 4 FX4241 över muttrarna.

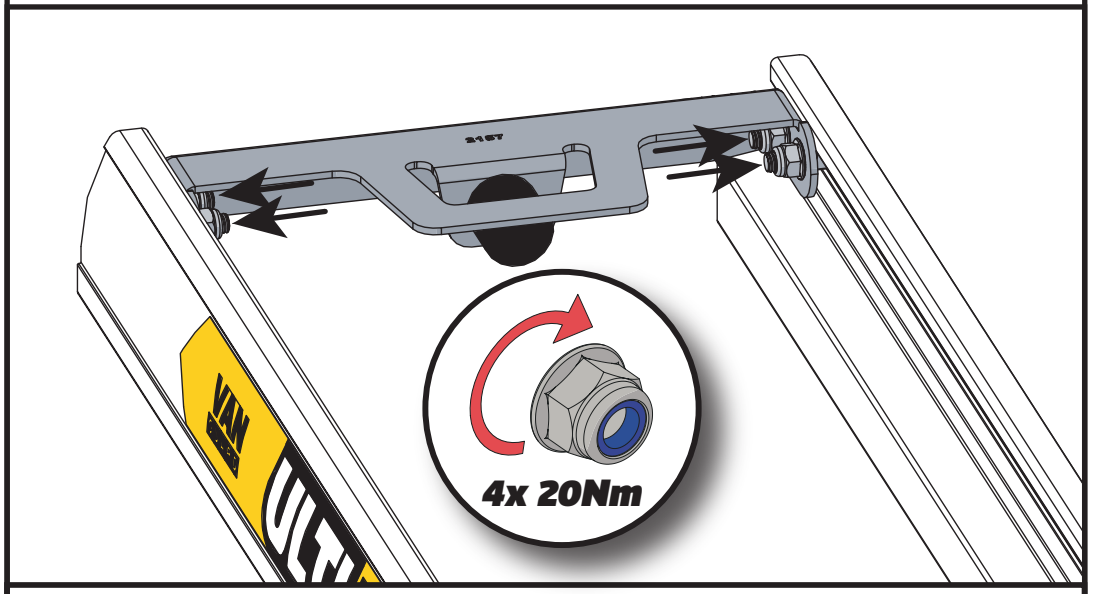

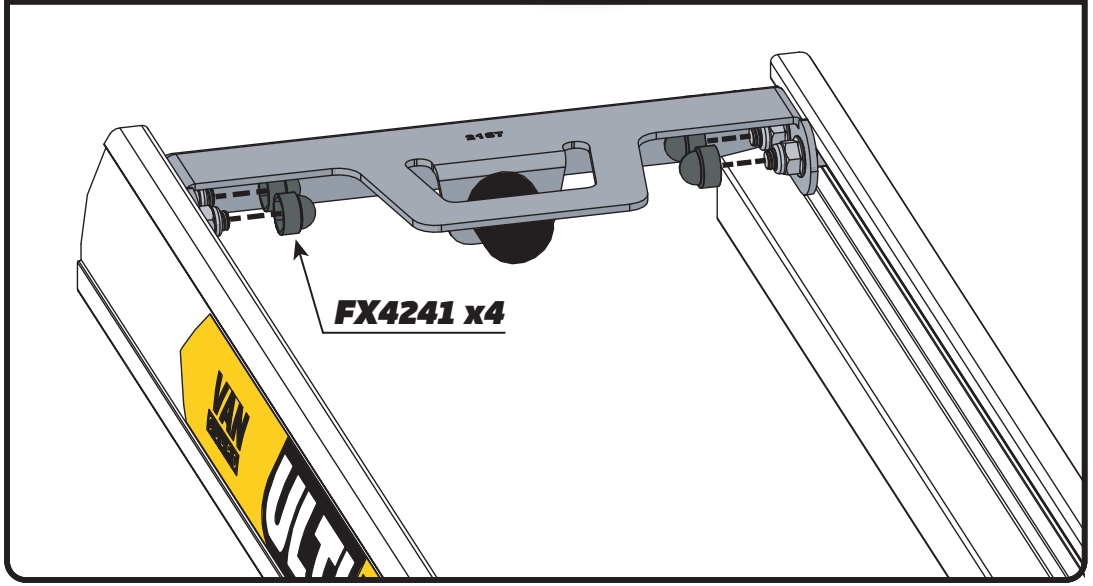

3.1. CARRIAGE ASSEMBLY

EN - Slide AS3726 into the side rail channels by aligning the coach bolts.
FR - Faites glisser le AS3726 dans les canaux du rail latéral en alignant les boulons de chariot.
DE - Schieben Sie AS3726 in die Kanäle der Seitenschiene, indem Sie die Kutschenschrauben ausrichten.
NL - Schuif AS3726 in de kanalen van de zijrail door de koetsbouten uit te lijnen.
IT - Inserisci AS3726 nei canali del binario laterale allineando i bulloni da carrozza.
ES - Deslice AS3726 en los canales del riel lateral alineando los pernos de carruaje.
DA - Skub AS3726 ind i siderailskanalerne ved at justere coachbolterne.
SV - Skjut in AS3726 i sidospårens kanaler genom att justera vagnsbultarna.

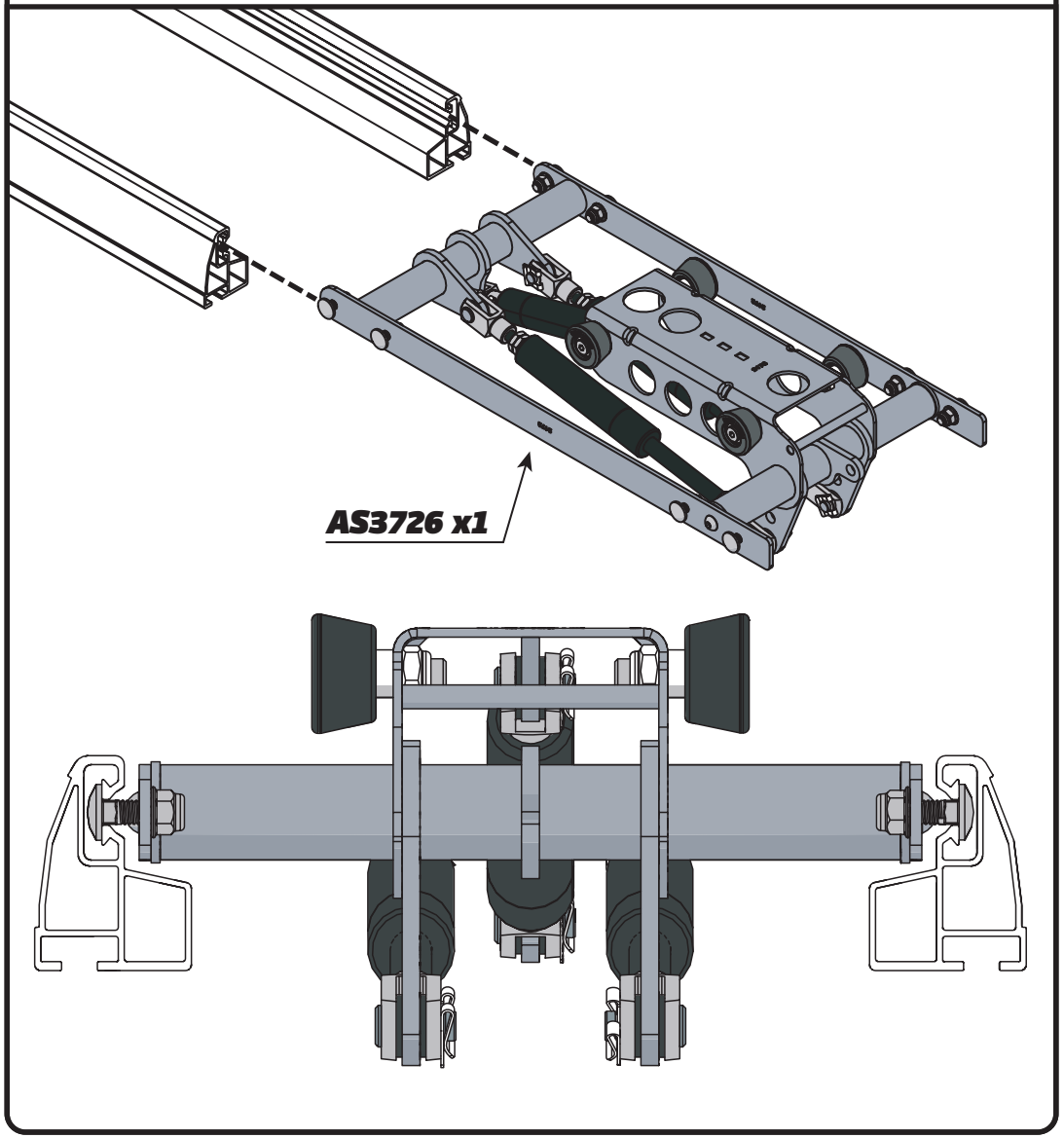

3.2. CARRIAGE ASSEMBLY

EN - Align the front edge of AS3726 with the edge of the side rails as shown.
FR - Alignez le bord avant du AS3726 avec le bord des rails latéraux comme indiqué.
DE - Richten Sie die vordere Kante von AS3726 mit der Kante der Seitenschienen aus, wie gezeigt.
NL - Lijn de voorrand van AS3726 uit met de rand van de zijrails zoals getoond.
IT - Allineare il bordo anteriore di AS3726 con il bordo dei binari laterali come mostrato.
ES - Alinee el borde frontal de AS3726 con el borde de los rieles laterales como se muestra.
DA - Justér AS3726's forreste kant med kanten af siderælerne som vist.
SV - Justera framkanten av AS3726 med kanten på sidorälsen som visas.

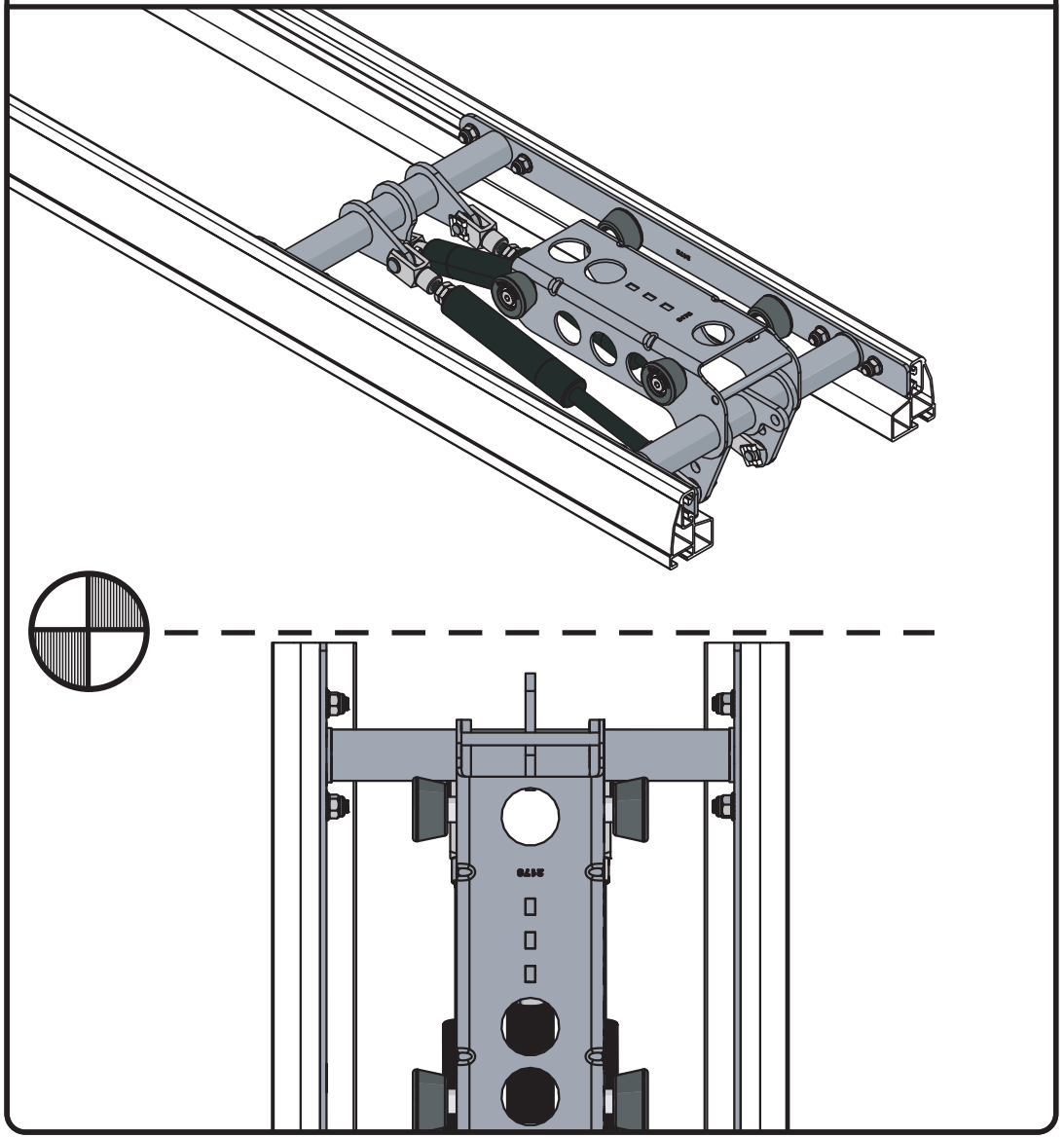

3.3. CARRIAGE ASSEMBLY

EN - Tighten the 8x nuts to 20Nm. Then place 8x FX4241 over the nuts.
FR - Serrez les 8 boulons à 20 Nm. Ensuite, placez 8 FX4241 sur les écrous.
DE - Ziehen Sie die 8 Schrauben auf 20 Nm fest. Dann setzen Sie 8 FX4241 über die Muttern.
NL - Draai de 8 bouten aan tot 20 Nm. Plaats vervolgens 8 FX4241 over de moeren.
IT - Serrare gli 8 bulloni a 20 Nm. Poi posizionare 8 FX4241 sopra i dadi.
ES - Apriete los 8 tornillos a 20 Nm. Luego coloque 8 FX4241 sobre las tuercas.
DA - Stram de 8 bolte til 20 Nm. Placer derefter 8 FX4241 over møtrikkerne.
SV - Dra åt de 8 bultarna till 20 Nm. Placera sedan 8 FX4241 över muttrarna.

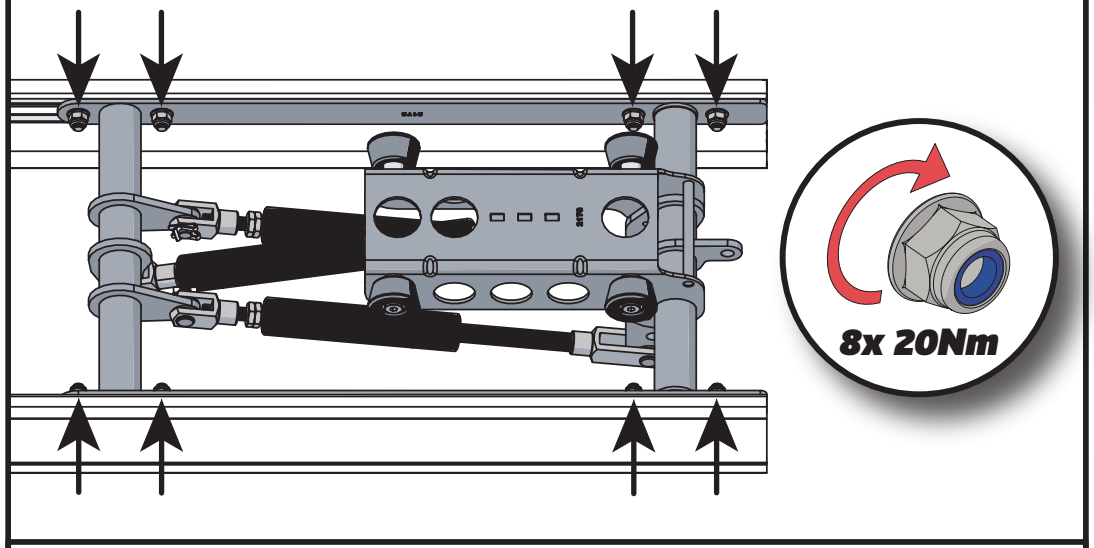

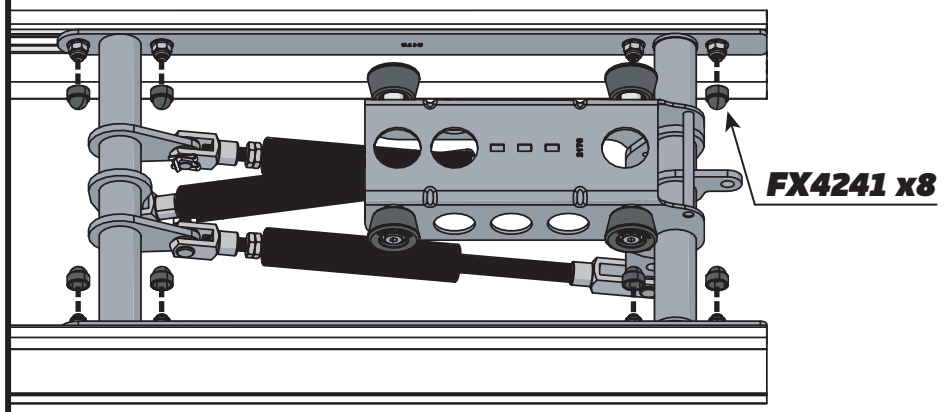

4.1. FRONT WHEEL ASSEMBLY

EN - Mark 136mm from the edge of AS3735. Ensure you are marking the correct side as shown below.
FR - Marquez 136 mm à partir du bord de AS3735. Assurez-vous de marquer le côté correct comme indiqué ci-dessous.
DE - Markieren Sie 136 mm vom Rand des AS3735. Stellen Sie sicher, dass Sie die richtige Seite wie unten gezeigt markieren.
NL - Markeer 136 mm vanaf de rand van AS3735. Zorg ervoor dat u de juiste kant markeert zoals hieronder getoond.
IT - Segna 136 mm dal bordo di AS3735. Assicurati di segnare il lato corretto come mostrato di seguito.
ES - Marque 136 mm desde el borde de AS3735. Asegúrese de marcar el lado correcto como se muestra a continuación.
DA - Marker 136 mm fra kanten af AS3735. Sørg for at markere den korrekte side som vist nedenfor.
SV - Markera 136 mm från kanten på AS3735. Se till att du markerar rätt sida som visas nedan.

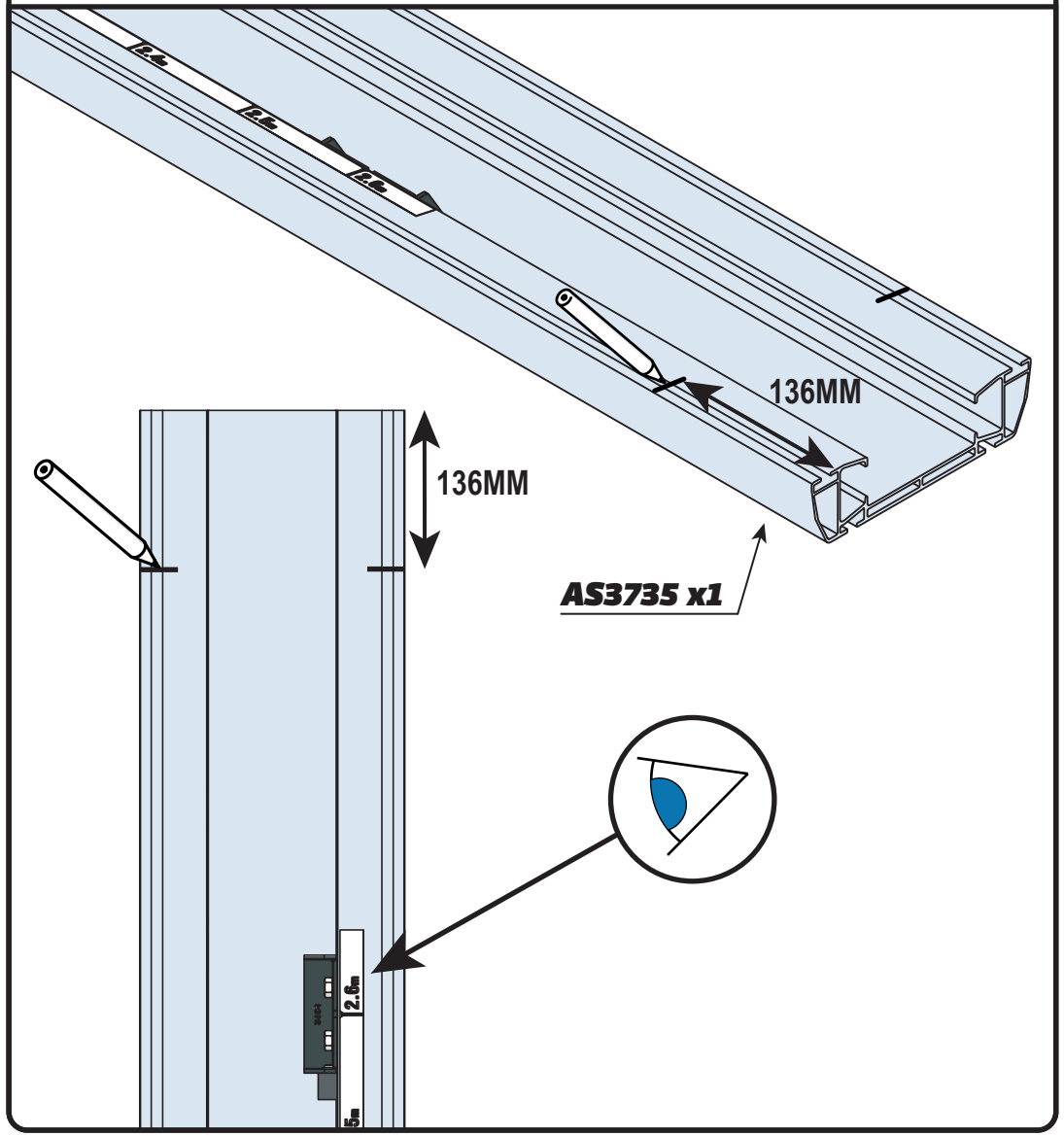

4.2. FRONT WHEEL ASSEMBLY

EN - Slide AS3729 into the centre body channels and align it with the 138mm mark.
FR - Faites glisser l'AS3729 dans les canaux du corps central et alignez-le avec la marque de 138 mm.
DE - Schieben Sie AS3729 in die Kanäle des Mittelteils und richten Sie ihn mit der Markierung von 138 mm aus.
NL - Schuif AS3729 in de middenlichaamkanalen en richt deze uit met de 138mm-markering.
IT - Inserisci AS3729 nei canali del corpo centrale e allinealo con la marca di 138mm.
ES - Deslice AS3729 en los canales del cuerpo central y alinee con la marca de 138mm.
DA - Skub AS3729 ind i midterkropskanalerne og juster den med 138mm-mærket.
SV - Skjut in AS3729 i mittenkroppskanalerna och justera den med 138mm-markeringen.

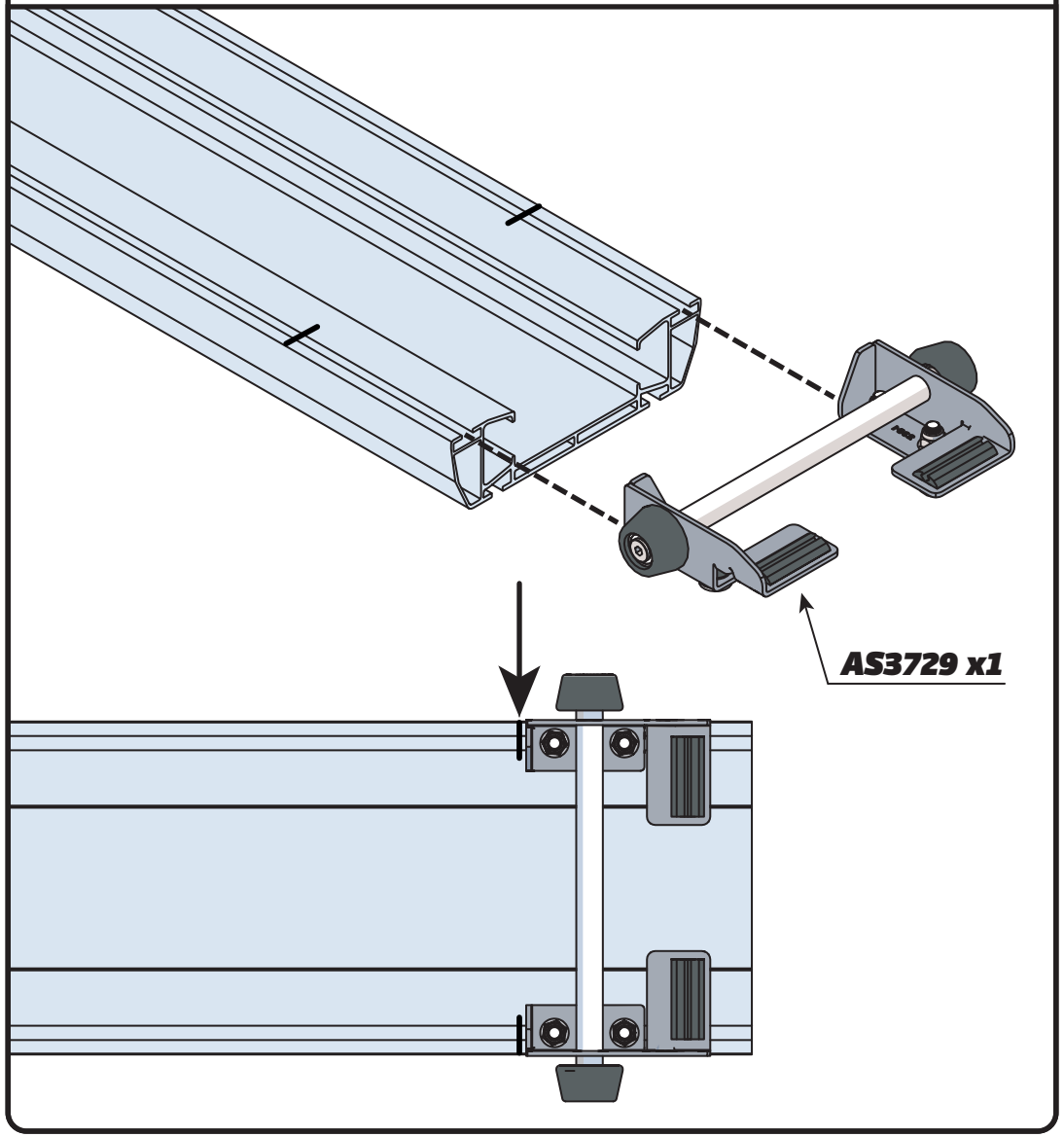

4.3. FRONT WHEEL ASSEMBLY

EN - Tighten the 4x nuts to 20Nm. Then place 4x FX4241 over the nuts.
FR - Serrez les 4 boulons à 20 Nm. Ensuite, placez 4 FX4241 sur les écrous.
DE - Ziehen Sie die 4 Schrauben auf 20 Nm fest. Dann setzen Sie 4 FX4241 über die Muttern.
NL - Draai de 4 bouten aan tot 20 Nm. Plaats vervolgens 4 FX4241 over de moeren.
IT - Serrare i 4 bulloni a 20 Nm. Poi posizionare 4 FX4241 sopra i dadi.
ES - Apriete los 4 tornillos a 20 Nm. Luego coloque 4 FX4241 sobre las tuercas.
DA - Stram de 4 bolte til 20 Nm. Placer derefter 4 FX4241 over møtrikkerne.
SV - Dra åt de 4 bultarna till 20 Nm. Placera sedan 4 FX4241 över muttrarna.

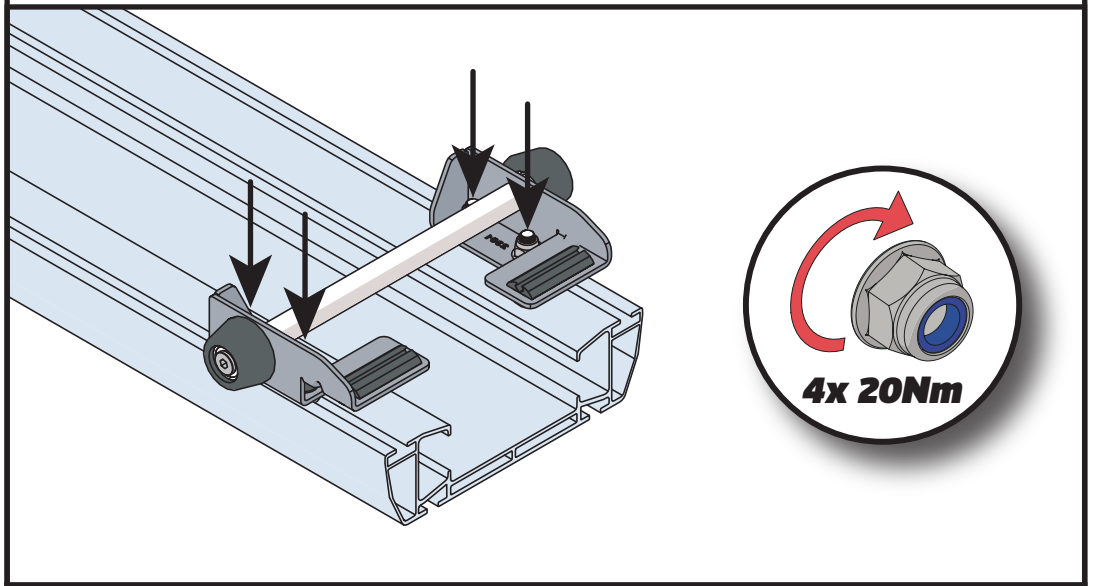

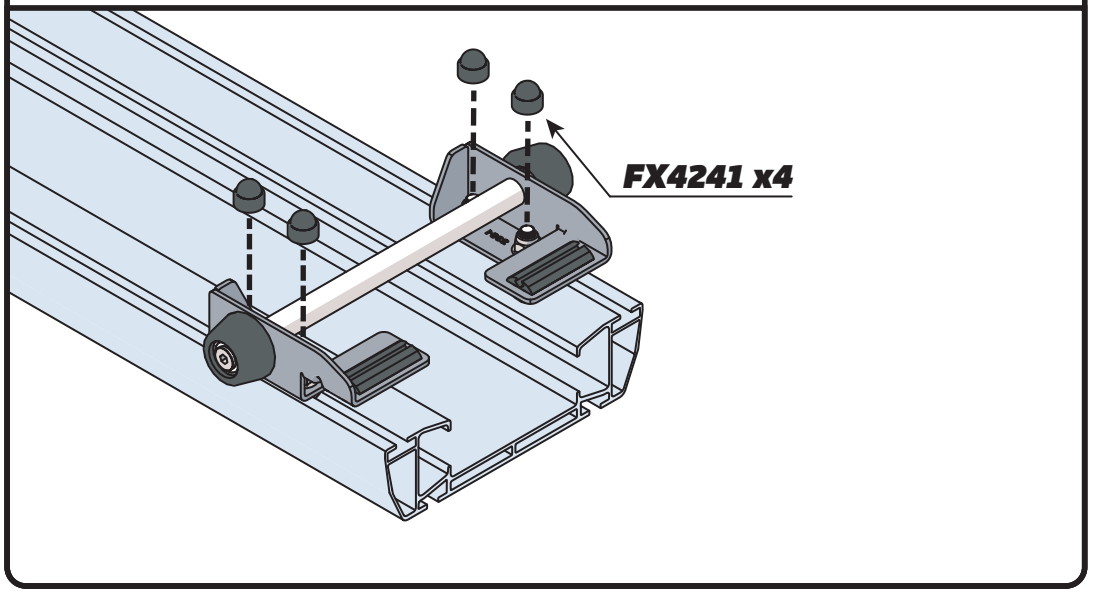

5. ASSEMBLY

EN - Slide AS3735 onto the 4x wheels of AS3726 as shown.
FR - Faites glisser l'AS3735 sur les 4x roues de l'AS3726 comme indiqué.
DE - Schieben Sie AS3735 auf die 4x Räder von AS3726, wie gezeigt.
NL - Schuif AS3735 over de 4x wielen van AS3726 zoals getoond.
IT - Fai scorrere l'AS3735 sulle 4x ruote dell'AS3726 come mostrato.
ES - Deslice el AS3735 sobre las 4x ruedas del AS3726 como se muestra.
DA - Skub AS3735 på de 4x hjul af AS3726 som vist.
SV - Skjut AS3735 på de 4x hjulen av AS3726 enligt bilderna.

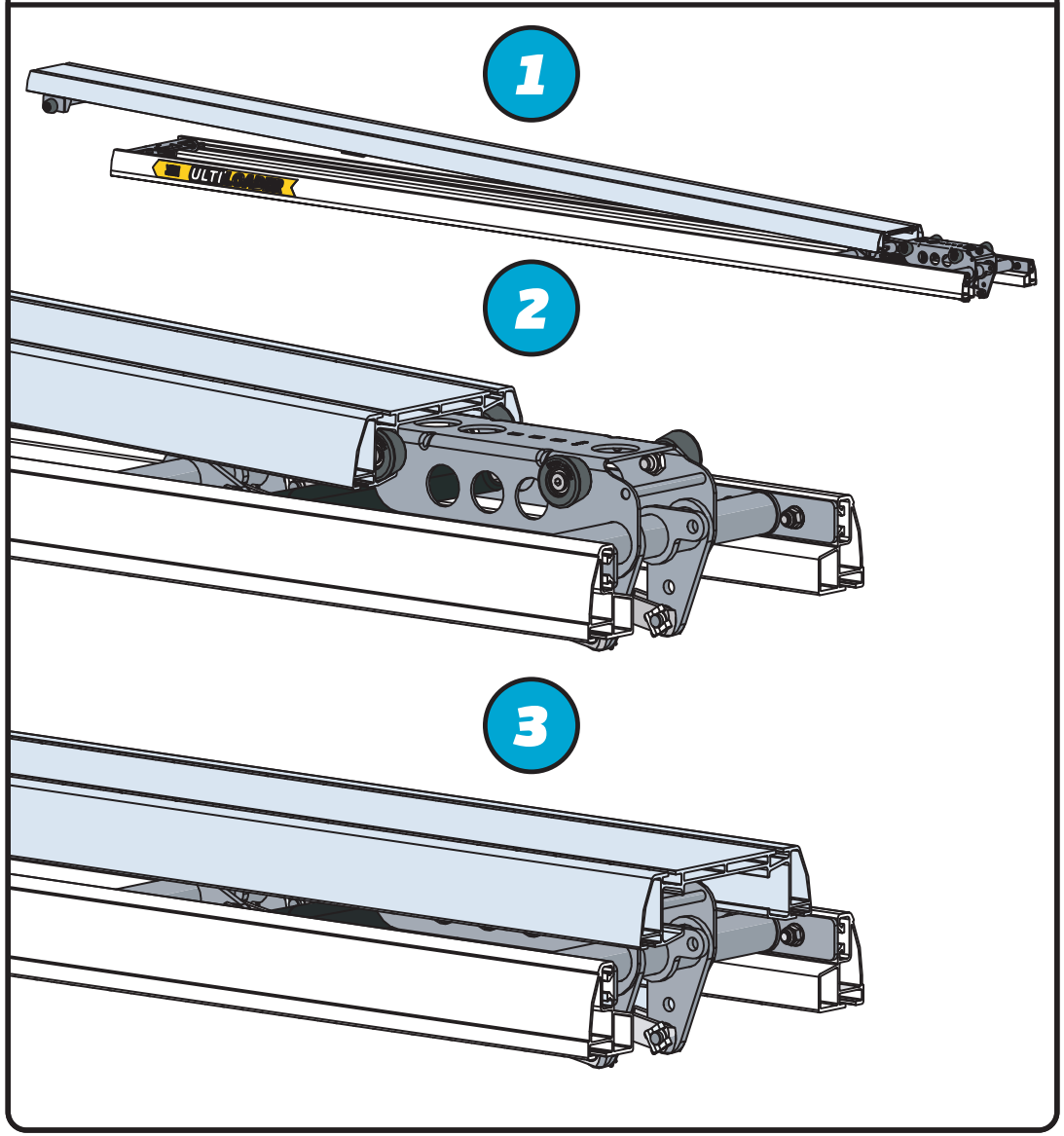

6.1. VIBRATION STOP ASSEMBLY

EN - Pull out the centre body partially to prepare for the next step.
FR - Sortez partiellement le corps central pour préparer l'étape suivante.
DE - Ziehen Sie den Mittelkörper teilweise heraus, um sich auf den nächsten Schritt vorzubereiten.
NL - Trek het middenlichaam gedeeltelijk uit om voor te bereiden op de volgende stap.
IT - Estrai parzialmente il corpo centrale per prepararti al passo successivo.
ES - Saque parcialmente el cuerpo central para prepararse para el siguiente paso.
DA - Træk midterkroppen delvist ud for at forberede næste trin.
SV - Dra ut mittenkroppen delvis för att förbereda för nästa steg.

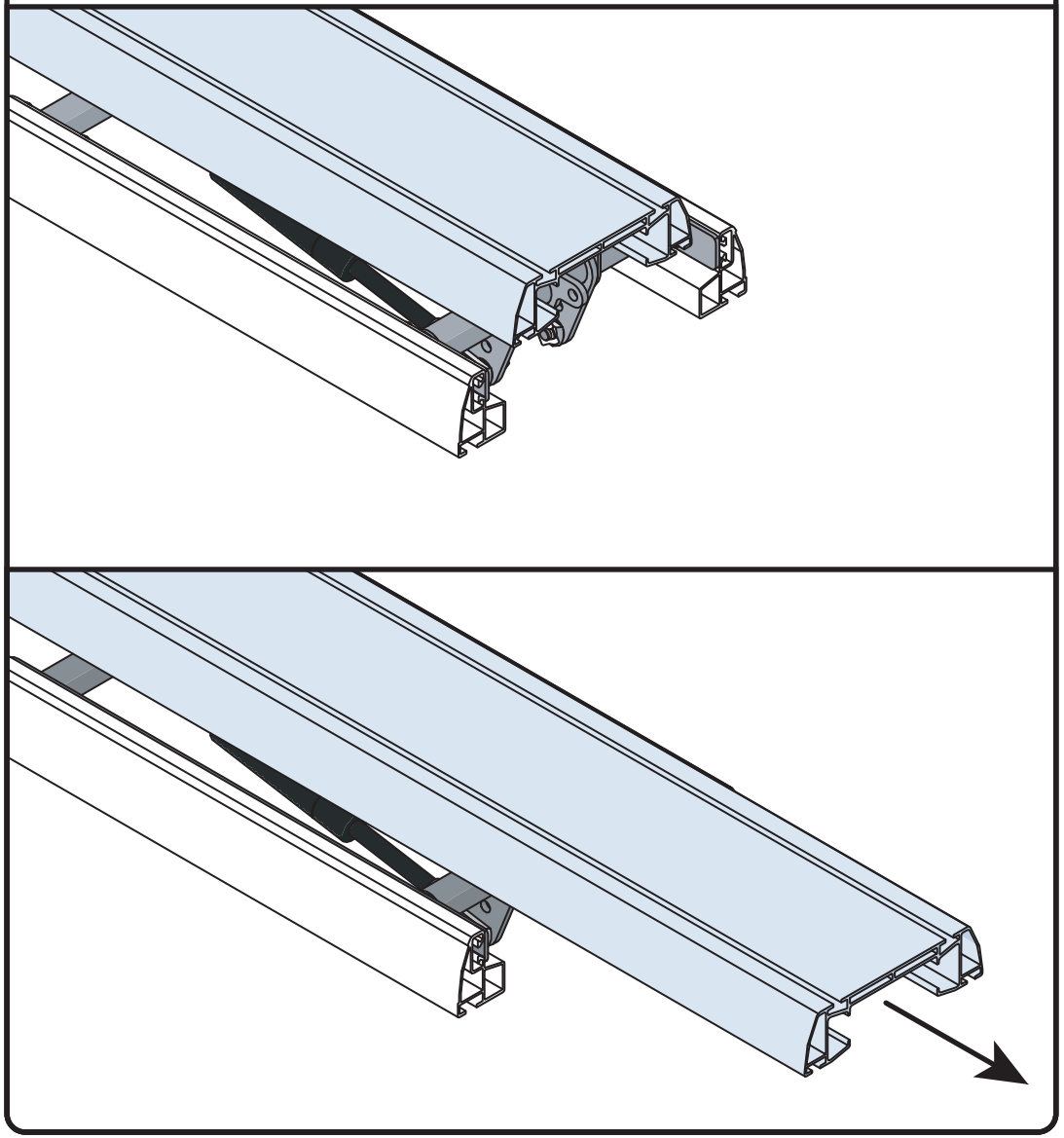

6.2. VIBRATION STOP ASSEMBLY

EN - Assemble the two vibration stops as shown. Only loosely tighten FX4306 onto ME2342.
FR - Assemblez les deux butées de vibration comme indiqué. Serrez FX4306 uniquement légèrement sur ME2342.
DE - Montieren Sie die beiden Vibrationsstopps wie gezeigt. FX4306 nur locker auf ME2342 anziehen.
NL - Monteer de twee trillingsdempers zoals getoond. Draai FX4306 slechts losjes vast op ME2342.
IT - Assemblare i due fermi di vibrazione come mostrato. Stringere FX4306 solo leggermente su ME2342.
ES - Ensamble los dos topes de vibración como se muestra. Apriete FX4306 solo ligeramente en ME2342.
DA - Saml de to vibrationsstop som vist. Stram kun FX4306 løst på ME2342.
SV - Montera de två vibrationsstoppen enligt anvisningarna. Dra åt FX4306 endast löst på ME2342.

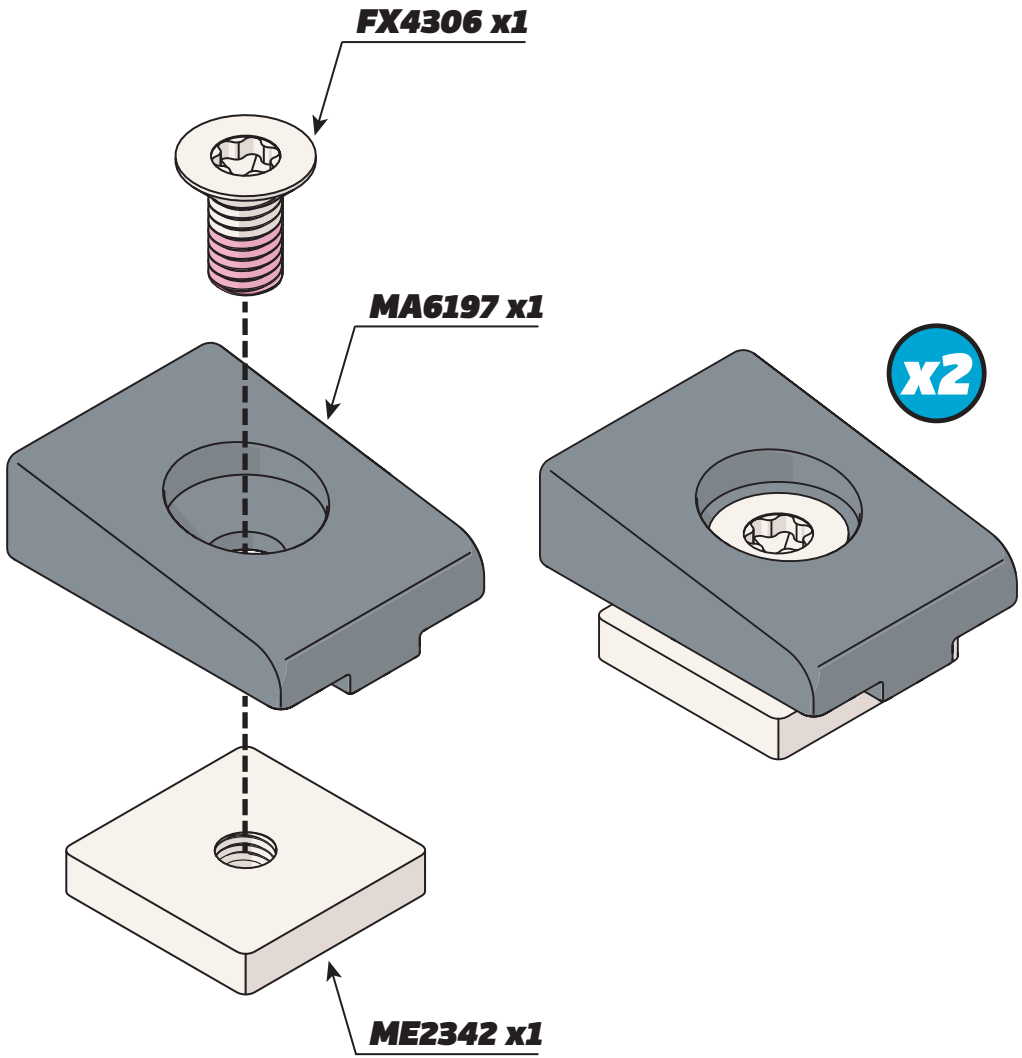

6.3. VIBRATION STOP ASSEMBLY

EN - Rotate the assembly onto its back as shown to prepare for the next step.
FR - Faites pivoter l'assemblage sur son dos comme indiqué pour préparer l'étape suivante.
DE - Drehen Sie die Baugruppe wie gezeigt auf den Rücken, um sich auf den nächsten Schritt vorzubereiten.
NL - Draai de assemblage op zijn rug zoals getoond om voor te bereiden op de volgende stap.
IT - Ruotare l'assemblaggio sulla schiena come mostrato per prepararsi al passaggio successivo.
ES - Gire el ensamblaje sobre su espalda como se muestra para preparar el siguiente paso.
DA - Drej samlingen om på ryggen som vist for at forberede den næste trin.
SV - Vrid enheten på ryggen som visas för att förbereda för nästa steg.

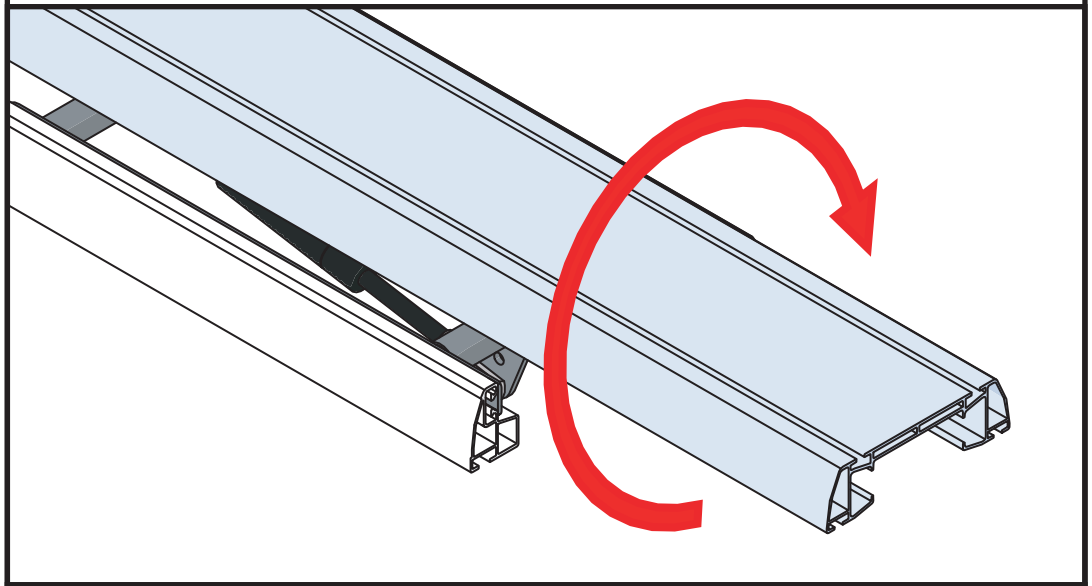

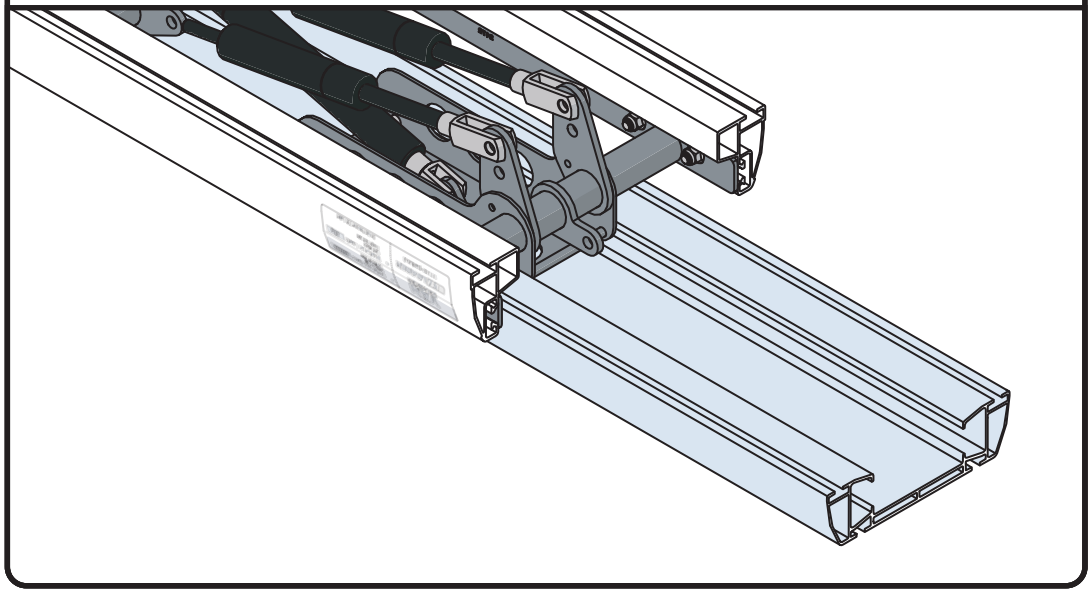

6.4. VIBRATION STOP ASSEMBLY

EN - Mark 90mm from the edge of AS3735 then slide the vibration stops into AS3735 as shown.
FR - Marquez 90 mm à partir du bord de l'AS3735, puis faites glisser les butées de vibration dans l'AS3735 comme indiqué.
DE - Markieren Sie 90 mm vom Rand der AS3735, und schieben Sie dann die Schwingungsdämpfer in die AS3735, wie gezeigt
NL - Markeer 90 mm vanaf de rand van de AS3735 en schuif vervolgens de trillingsdempers in de AS3735 zoals aangegeven.
IT - Segnare 90 mm dal bordo di AS3735, quindi far scorrere i fermavibrazioni in AS3735 come mostrato.
ES - Marque 90 mm desde el borde de la AS3735, luego deslice los topes de vibración en la AS3735 como se muestra.
DA - Mærk 90 mm fra kanten af AS3735, og skub derefter vibrationsstoppene ind i AS3735 som vist.
SV - Markera 90 mm från kanten av AS3735 och skjut sedan vibrationsstoppen in i AS3735 som visas.

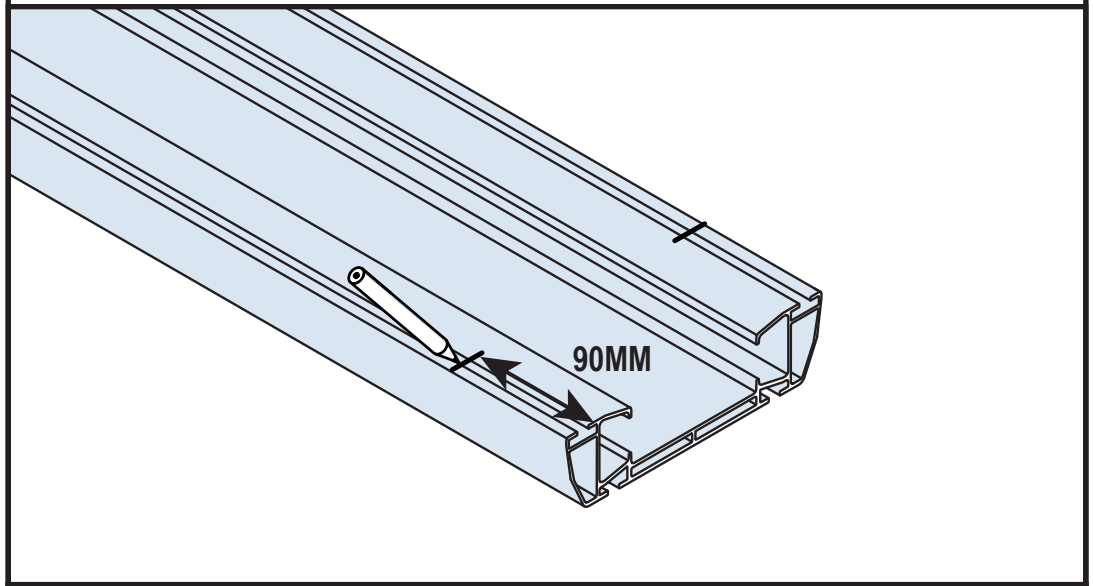

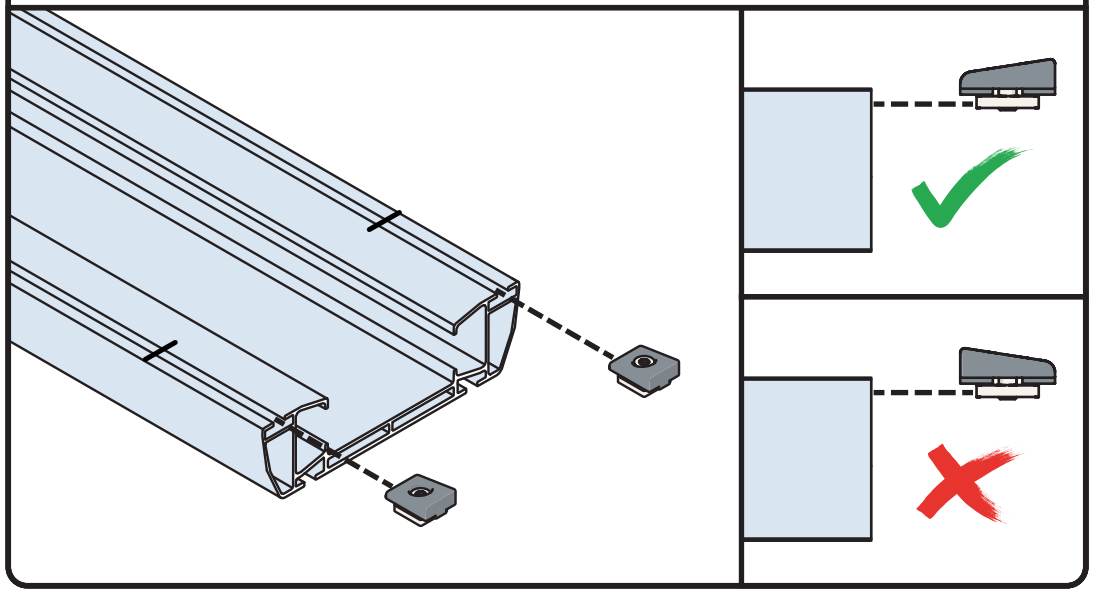

6.5. VIBRATION STOP ASSEMBLY

EN - Slide the vibration stops up to the 90mm mark and tighten to 4Nm with a T30 torx.
FR - Faites glisser les butées de vibration jusqu'à la marque de 90 mm et serrez à 4 Nm avec un Torx T30.
DE - Schieben Sie die Schwingungsdämpfer bis zur 90-mm-Markierung und ziehen Sie sie mit einem T30 Torx auf 4 Nm fest.
NL - Schuif de trillingsdempers naar de 90 mm-markering en draai ze vast tot 4 Nm met een T30 Torx.
IT - Far scorrere i fermavibrazioni fino al segno di 90 mm e stringere a 4 Nm con un Torx T30.
ES - Deslice los topes de vibración hasta la marca de 90 mm y apriete a 4 Nm con un Torx T30.
DA - Skub vibrationsstoppene op til 90 mm-mærket og stram til 4 Nm med en T30 Torx.
SV - Skjut vibrationsstoppen upp till 90 mm-märket och dra åt till 4 Nm med en T30 Torx.

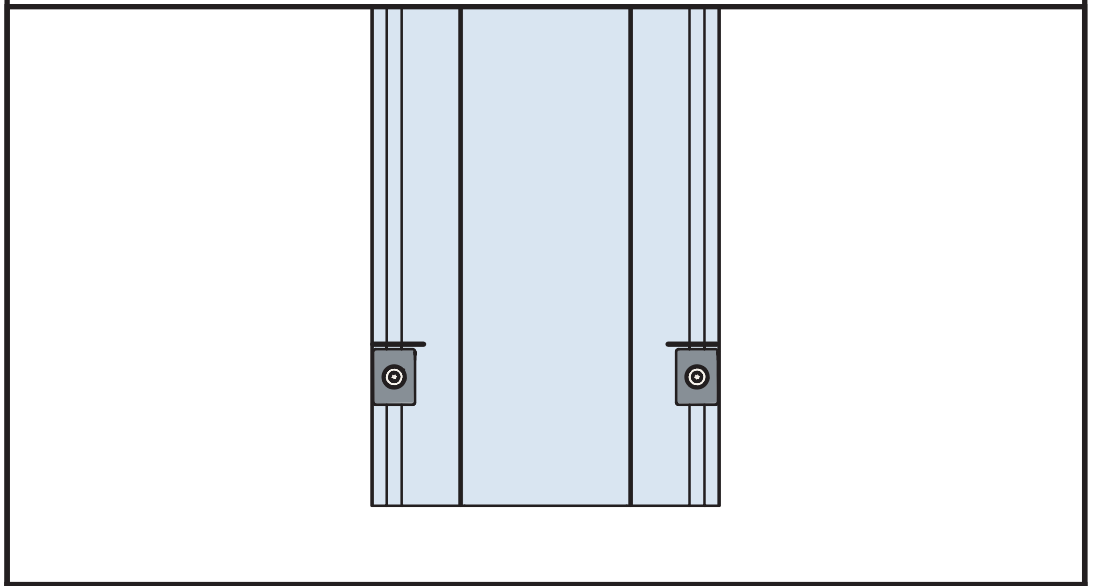

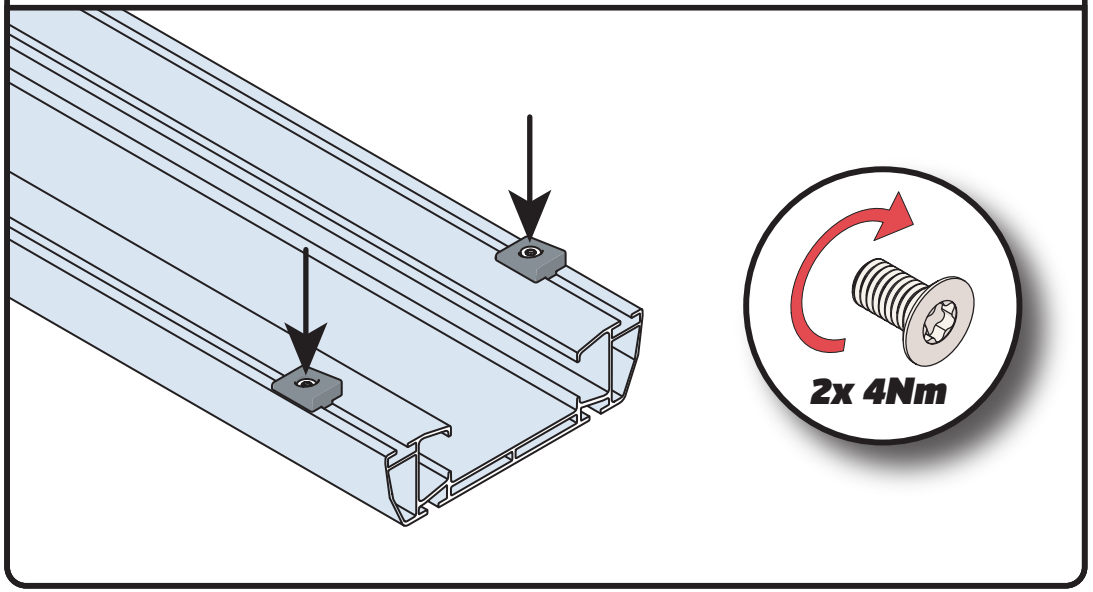

7.1. TOGGLE HANDLE ASSEMBLY

EN - Slide AS3731 into the centre body channels. Align the edge of AS3731 as shown.
FR - Faites glisser l'AS3731 dans les canaux du corps central. Alignez le bord de l'AS3731 comme indiqué.
DE - Schieben Sie AS3731 in die Kanäle des Mittelteils. Richten Sie die Kante von AS3731 wie gezeigt aus.
NL - Schuif AS3731 in de middenlichaamkanalen. Lijn de rand van AS3731 zoals getoond.
IT - Inserisci l'AS3731 nei canali del corpo centrale. Allinea il bordo dell'AS3731 come mostrato.
ES - Deslice el AS3731 en los canales del cuerpo central. Alinee el borde del AS3731 como se muestra.
DA - Skub AS3731 ind i midterkropskanalerne. Juster kanten af AS3731 som vist.
SV - Skjut in AS3731 i mittenkroppskanalerna. Justera kanten av AS3731 enligt bilderna.

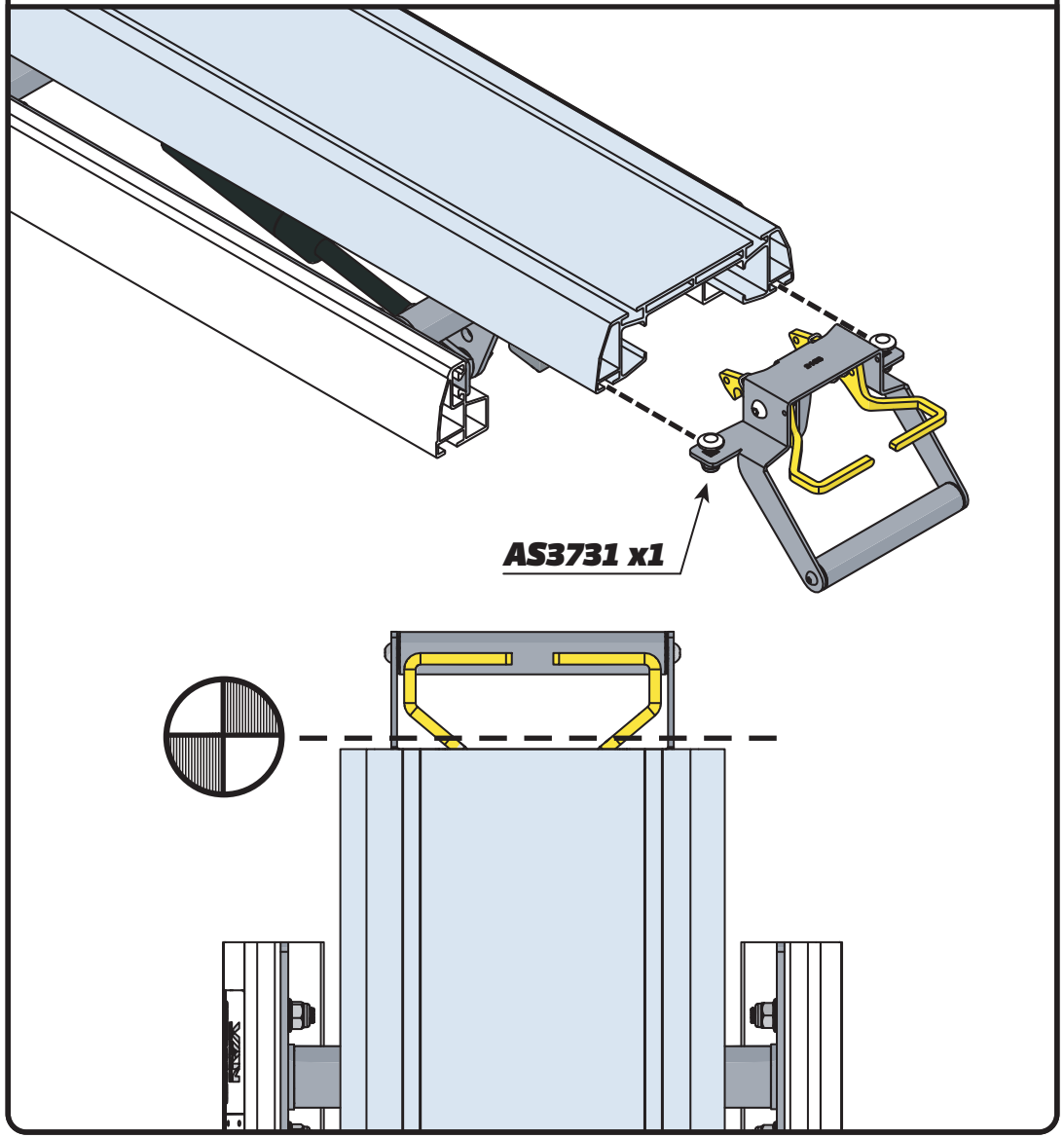

7.2. TOGGLE HANDLE ASSEMBLY

EN - Tighten the 2x nuts to 20Nm. Then place 2x FX4241 over the nuts.
FR - Serrez les 2 boulons à 20 Nm. Ensuite, placez 2 FX4241 sur les écrous.
DE - Ziehen Sie die 2 Schrauben auf 20 Nm fest. Dann setzen Sie 2 FX4241 über die Muttern.
NL - Draai de 2 bouten aan tot 20 Nm. Plaats vervolgens 2 FX4241 over de moeren.
IT - Serrare i 2 bulloni a 20 Nm. Poi posizionare 2 FX4241 sopra i dadi.
ES - Apriete los 2 tornillos a 20 Nm. Luego coloque 2 FX4241 sobre las tuercas.
DA - Stram de 2 bolte til 20 Nm. Placer derefter 2 FX4241 over møtrikkerne.
SV - Dra åt de 2 bultarna till 20 Nm. Placera sedan 2 FX4241 över muttrarna.

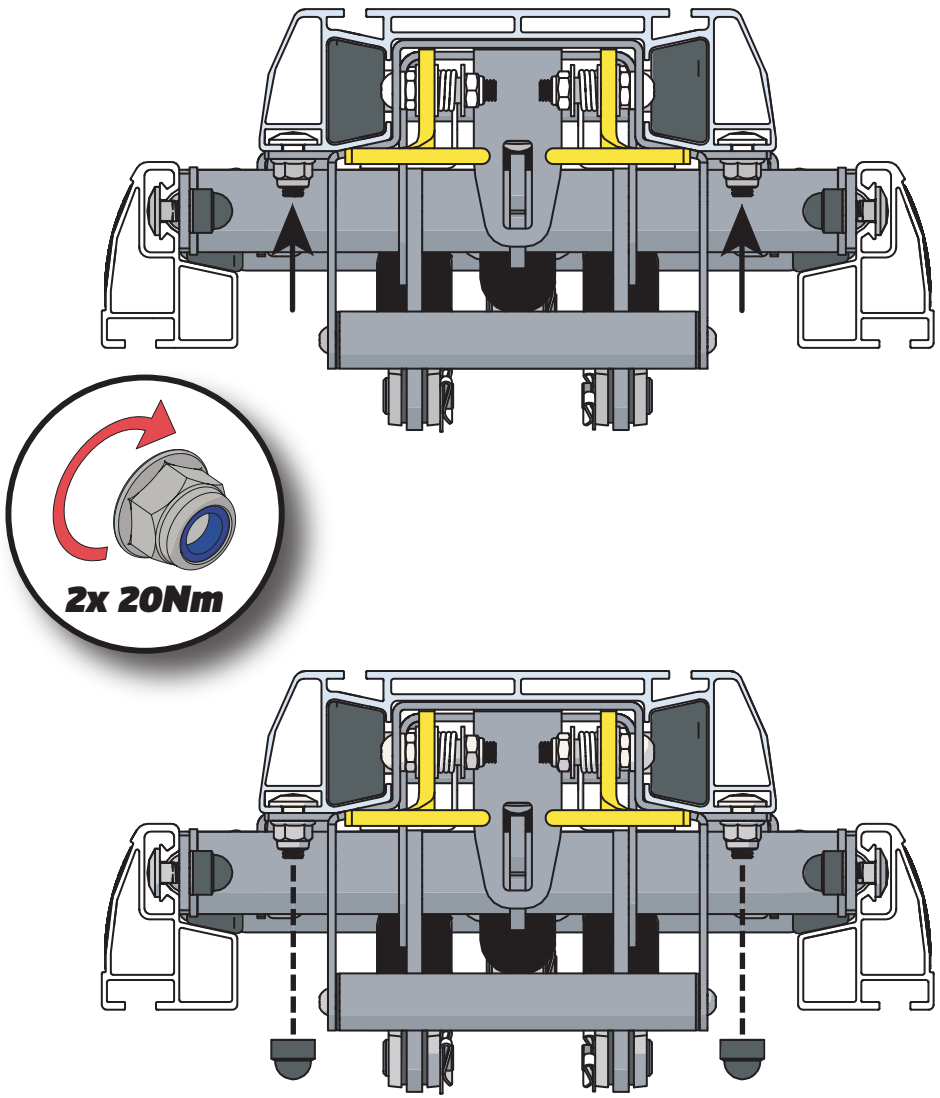

8. ENGAGE TOGGLE HANDLE

EN - Push the unit in and ensure both lever latches are fully engaged.
FR - Poussez l'unité et assurez-vous que les deux verrous à levier sont complètement engagés.
DE - Schieben Sie die Einheit hinein und stellen Sie sicher, dass beide Hebelverschlüsse vollständig eingerastet sind.
NL - Duw de eenheid naar binnen en zorg ervoor dat beide hefboomsluitingen volledig zijn ingeschakeld.
IT - Spingi l'unità all'interno e assicurati che entrambi i blocchi a leva siano completamente inseriti.
ES - Empuje la unidad hacia adentro y asegúrese de que ambos pestillos de palanca estén completamente engranados.
DA - Skub enheden ind og sørg for, at begge låsegreb er fuldt engageret.
SV - Tryck in enheten och se till att båda spaklåsen är helt i ingrepp.

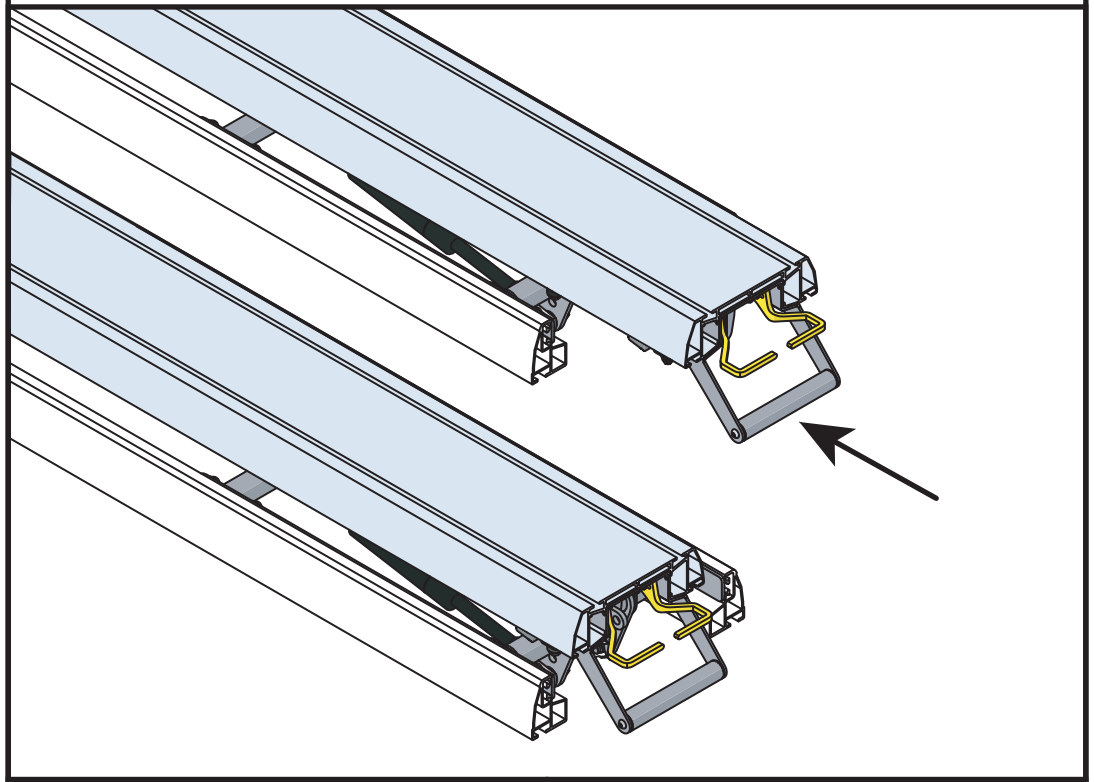

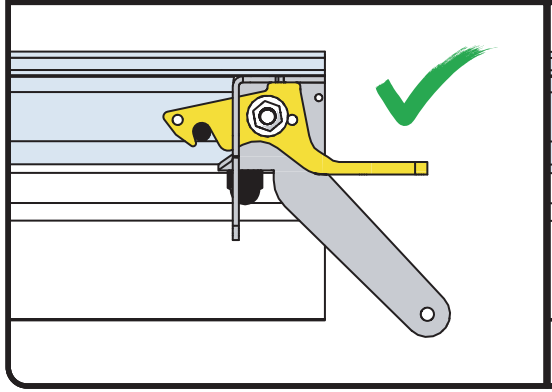

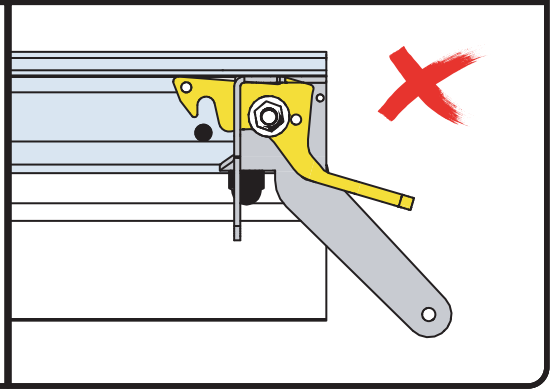

9. NEXT STEPS
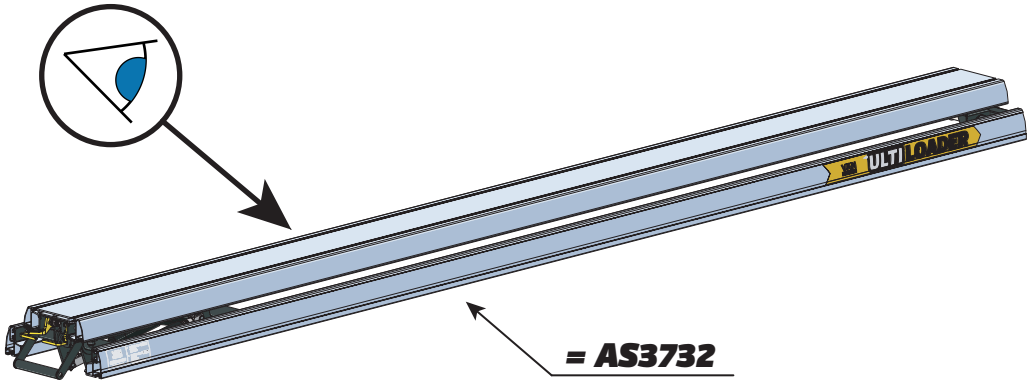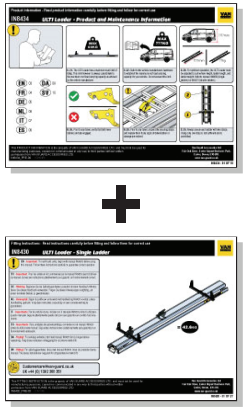
EN - Check the assembly is correct. Once confirmed, proceed to the next manual.
FR - Vérifiez que l'assemblage est correct. Une fois confirmé, passez au manuel suivant.
DE - Überprüfen Sie, ob die Montage korrekt ist. Nach Bestätigung, fahren Sie mit dem nächsten Handbuch fort
NL - Controleer of de montage correct is. Eenmaal bevestigd, ga verder met de volgende handleiding.
IT - Controlla che il montaggio sia corretto. Una volta confermato, procedi con il manuale successivo.
ES - Compruebe que el ensamblaje es correcto. Una vez confirmado, proceda al siguiente manual.
DA - Kontroller, at samlingen er korrekt. Når bekræftet, fortsæt til næste manual.
SV - Kontrollera att monteringen är korrekt. När detta är bekräftat, fortsätt till nästa manual.